材質：SUS304 t=1.2
仕上：シンク内部・・・ヘアライン仕上げ
外部　　・・・チタン研磨仕上げ
面取り部　・・・ヘアライン仕上げ

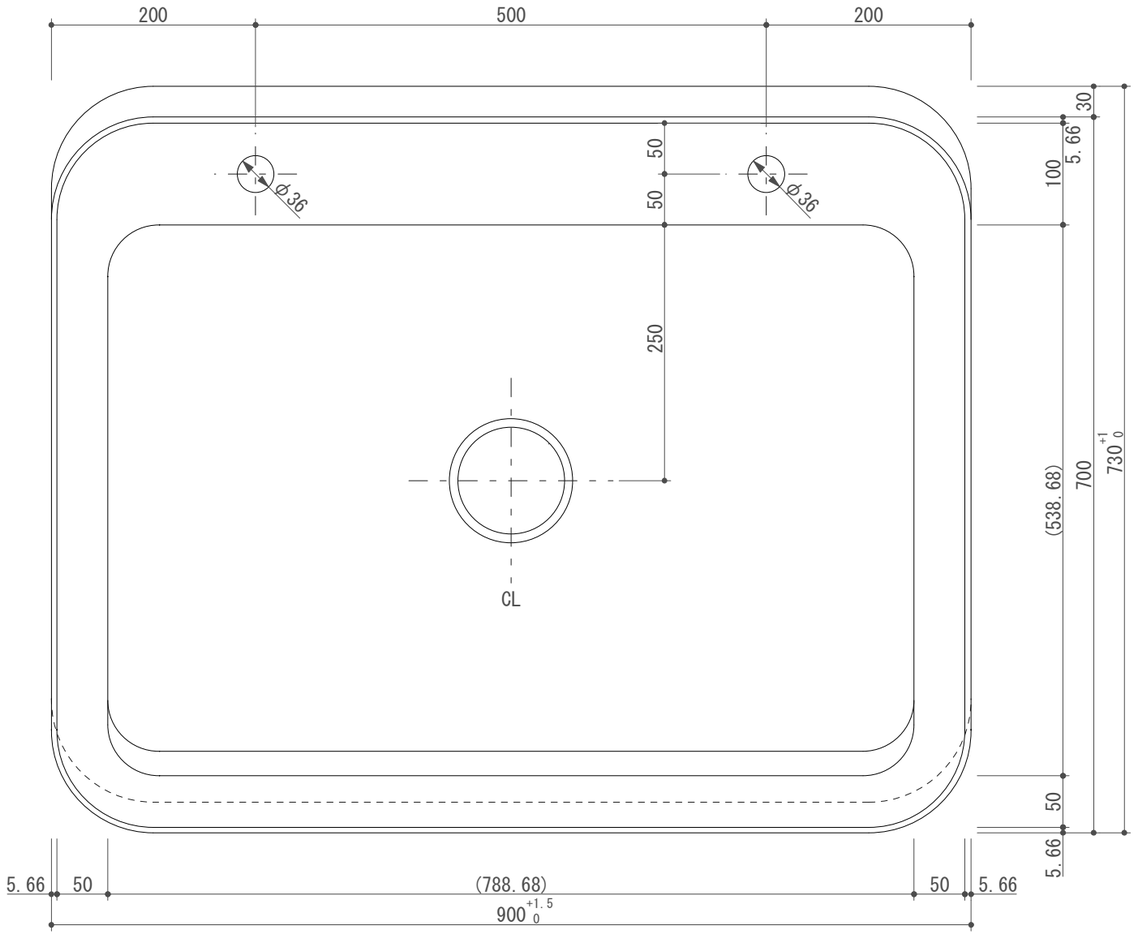

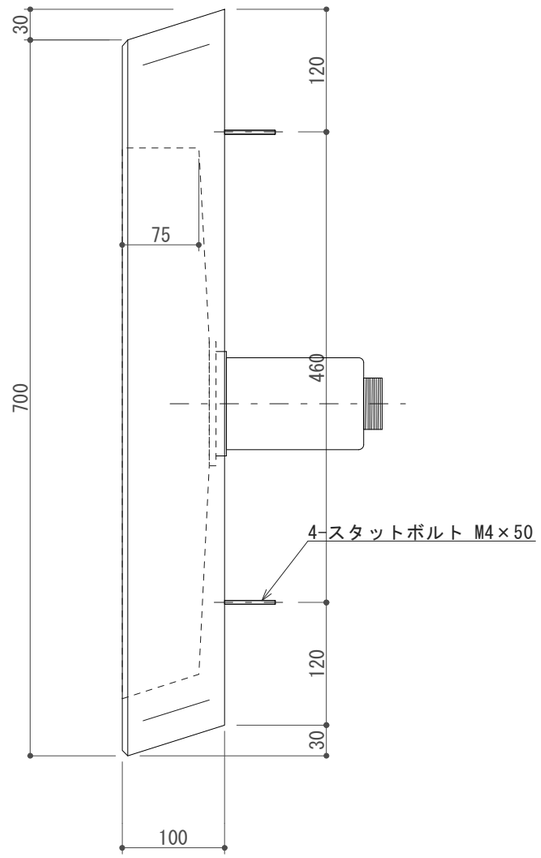

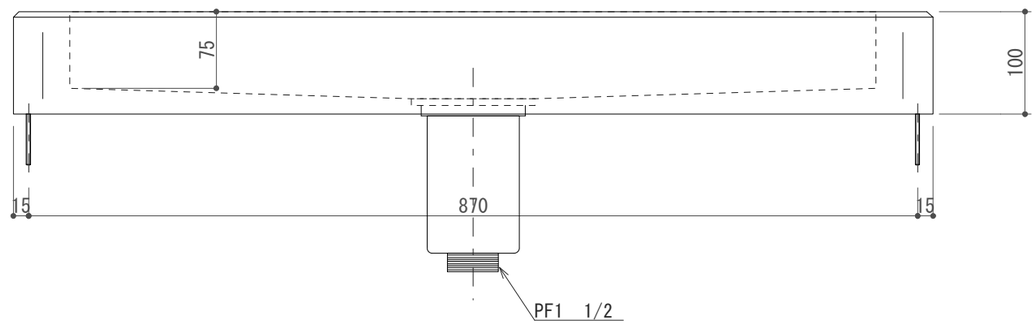

TOYO KITCHEN STYLE

トーヨーキッチン＆リビング株式会社