AEG

3口クックトップ IH調理器
型式：AHI735CA

平面図

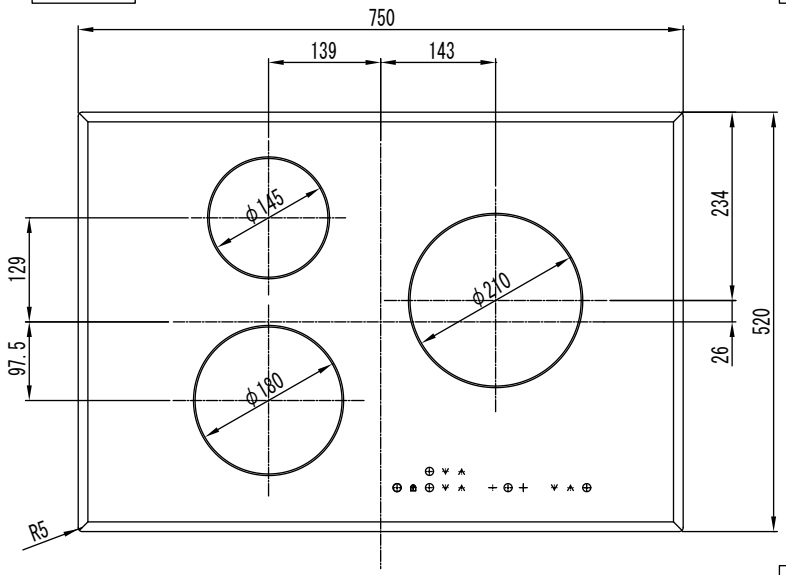

側面図

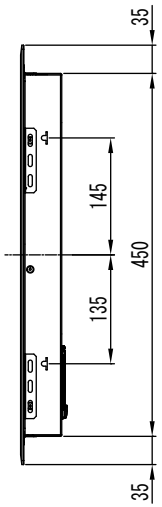

正面図

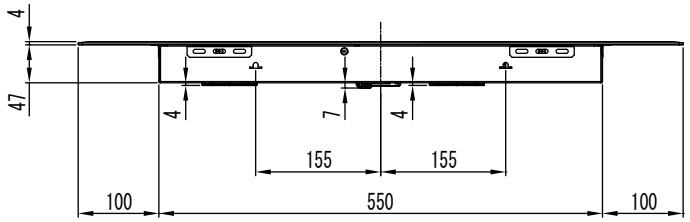

背面図

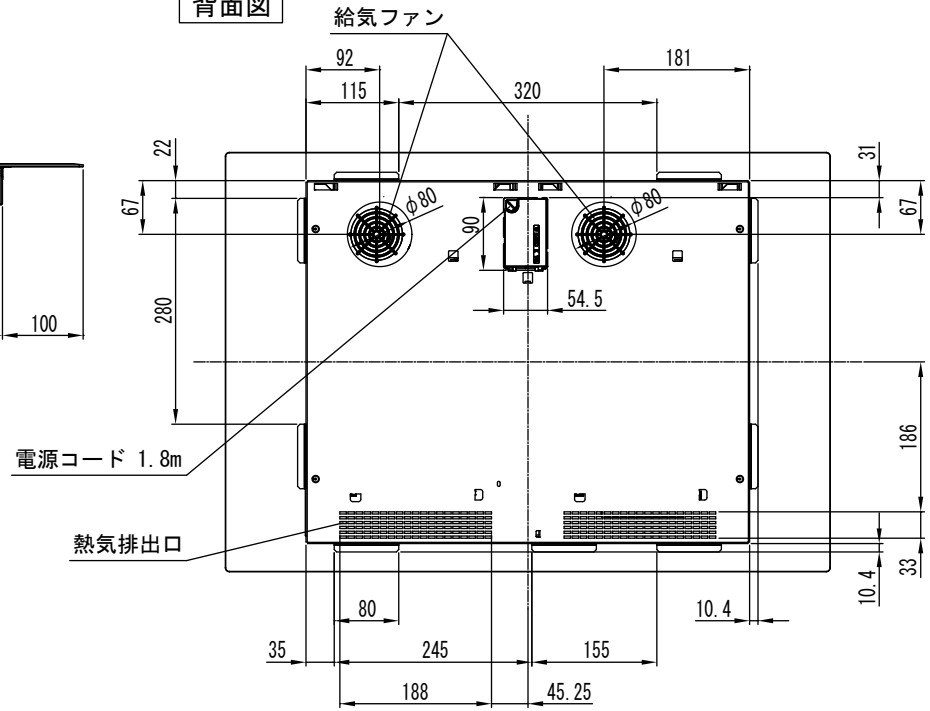

カウンター開口寸法

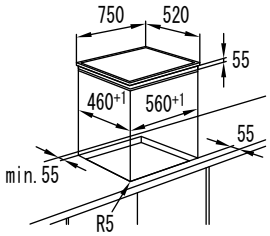

外形寸法図

品名	IHクッキングヒーター（3口）
型名	AHI735CA
設置方法	ドロップイン
接続方法	プラグ式
電源	単相200V, 50/60Hz
消費電力計(※)	5900W
定格電流	30A
IHヒーター/左奥(145mm)	1400W/2000W（パワー機能）
IHヒーター/左手前(180mm)	1800W/2400W（パワー機能）
IHヒーター/右(210mm)	2300W/3000W（パワー機能）
外形寸法（幅×奥行×高さ）	750mm×520mm×55mm
開口寸法（幅×奥行×高さ）	560mm×460mm×69mm（R5-R25mm）
重量	11.5kg

●外形寸法図の寸法は、全て日本で計測した実測値です。

＊必ず別紙設置マニュアルに添った施工を行ってください。

※複数のヒーター同時使用時、火力の合計が5900Wを超えないように火力を調整します。

Thinking of you
Electrolux

エレクトロラックス・ジャパン株式会社
白物家電事業部
東京：〒108-0022 東京都港区海岸3-2-12 安田芝浦第2ビル
TEL.03-5445-3363 FAX.03-5445-3362
サービスご相談窓口(フリーダイヤル)0120-5445-07